Raschiaolio per coperture
N 15

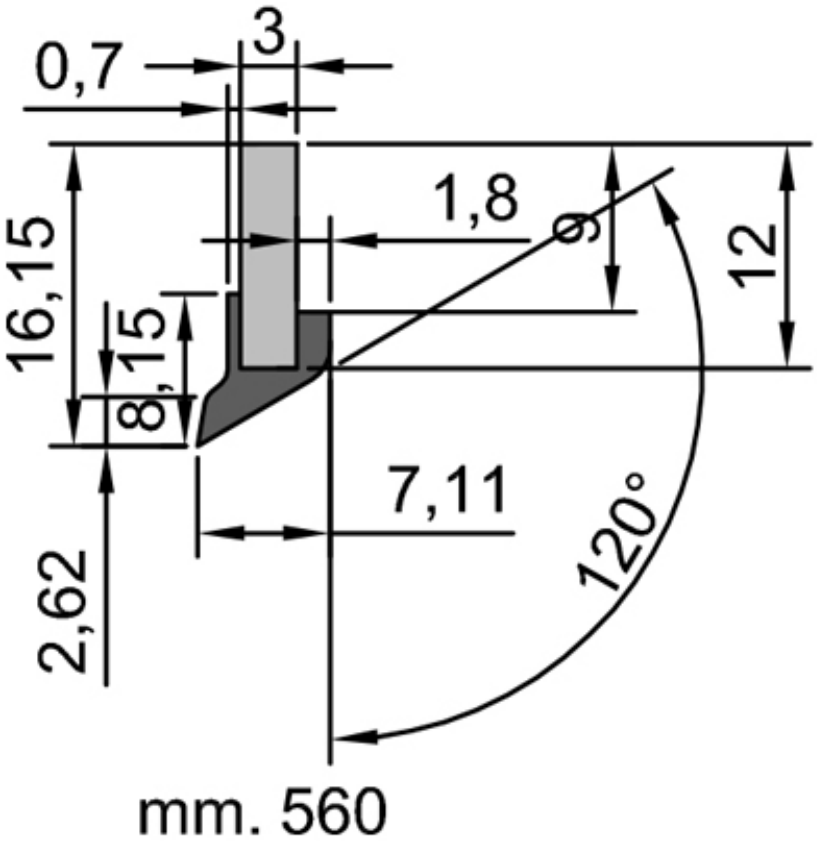

VAJ - Via Salvore, 48 21100 VARESE - ITALIA
Tel +39 0332 333089 Fax: +39 0332 333027 - Email: info@vaj.it - P.IVA: 00656640125